Серійний номер

ГАРАНТІЙНИЙ ТАЛОН · АВТОМАТИЧНІ СИСТЕМИ

I. Ідентифікаційна інформація
1. Найменування виробу _____ Модель _____
II. Дані про продаж
1. № договору _____
Дата укладення договору купівлі-продажу _____
2. Строк гарантії _____
3. Продавець _____
Телефон продавця _____
Печатка продавця
Підтверджую отримання справного виробу. З умовами гарантії ознайомлений і погоджуюся.
Замовник (споживач) _____
Печатка (для юридичної особи)

III. Дані про встановлення та монтаж (за потреби)
1. Підрядник і номер договору _____
2. Адреса об'єкта встановлення _____
Дата монтажу _____
3. Монтажна бригада _____
Акт приймання _____
4. Строк гарантії на конструкцію _____
Печатка

IV. Порядок заповнення талона
Пункт 1 розділу I та серійний номер заповнює компанія-виробник. Розділ II заповнює продавець виробу кінцевому клієнту. Розділ III заповнює компанія, що виконує монтаж (вона також може бути продавцем). Розділ VII заповнюють фахівці авторизованого сервісного центру LIKE.

V. Гарантійний строк
Покупцеві надається гарантія на надійність роботи виробу на строк, зазначений у договорі купівлі-продажу. Гарантія діє лише в країні, де було придбано виріб.

VI. Умови гарантійного обслуговування
Якісні послуги протягом гарантійного строку забезпечуються за таких умов:
• замовник (споживач) подає претензії щодо якості виробу продавцеві та/або організації, що виконувала монтаж (п. 3 розділу II та/або п. 1 розділу III цього талона);
• наявні правильно оформлені документи купівлі-продажу та заповнений гарантійний талон;
• дотримані правила експлуатації та відсутні обставини, що позбавляють права на гарантійне обслуговування;
• сервісне обслуговування проводиться кожні 180 (сто вісімдесят) днів в авторизованому сервісному центрі за його цінами;
• виріб, на який оформлений цей талон, не підлягає обміну та/або поверненню, оскільки включений до переліку непродовольчих товарів належної якості, що не підлягають поверненню або обміну на аналогічний товар іншого розміру, форми, габаритів, фасону, кольору або комплектації, затвердженого постановою Уряду Російської Федерації від 19 січня 1998 р. № 55.
Гарантійні зобов'язання втрачають чинність за однієї з таких обставин:
• порушення правил експлуатації виробу;
• самовільне розбирання та ремонт, стороннє втручання;
• механічний або хімічний вплив;
• пошкодження захисних пломб і стікерів електрообладнання;
• нестабільність електромережі (ГОСТ 13109-97: НДП - ±5%, ПДП - ±10%);
• використання виробу не за призначенням;
• відсутність сервісного обслуговування кожні 180 (сто вісімдесят) днів в авторизованому сервісному центрі.
Гарантія на лакофарбове покриття втрачає чинність у разі його пошкодження або корозії через аномальні кліматичні чинники, природні явища, викиди металевого пилу чи інших агресивних речовин, а також через подряпини й відколи під час експлуатації. Гарантія не поширюється на пульт, сигнальну лампу, фотоелемент і кнопку-ключ.

VII. Відмітки сервісного центру
(дати ремонту та профілактики; характер несправностей і роботи з відновлення працездатності; ідентифікаційні дані та печатки сервісного центру; інші відомості про сервісне обслуговування)
_____
_____
_____
_____
_____

LIKE

КОМПЛЕКТ ПРИВОДІВ SW-200DC-BASE ДЛЯ РОЗПАШНИХ ВОРІТ

Посібник користувача

LIKE · 01.2026

Правила безпеки	4
Комплект постачання	5
Інструменти	5
Параметри роботи та опції привода	5
Технічні характеристики	6
Габаритні розміри привода	6
Регулювання кінцевих положень	6
Монтаж	10
Плата керування	16
Електросхеми підключення	17
Пульт дистанційного керування	19
Функції панелі керування	19
Налаштування цифрового дисплея	20
Додаток	22

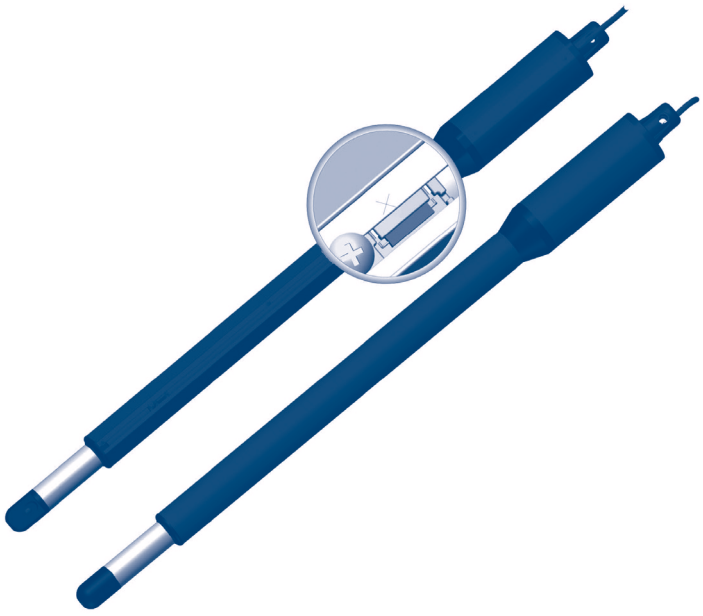

1. ПРАВИЛА БЕЗПЕКИ

1. Уважно прочитайте цей посібник і дотримуйтеся всіх наведених у ньому інструкцій.
2. Приводи SW-200DC-BASE призначені для відкривання розпашних воріт, що використовуються для проїзду транспортних засобів.
3. Проєктувальники, монтажники та користувачі розпашних приводів повинні враховувати можливі небезпеки під час експлуатації. Під час проєктування та встановлення систем автоматизації слід вжити заходів для мінімізації небезпечних ситуацій. Усі явні місця защемлення необхідно усунути або додатково захистити. Використання привода не за призначенням може пошкодити виріб або стати джерелом небезпеки. Обладнання мають установлювати сертифіковані кваліфіковані фахівці, які пройшли спеціальне навчання, з дотриманням правил безпеки. Некваліфікований персонал і неналежні дії можуть пошкодити привод, що не є гарантійним випадком, а також спричинити травмування людей.
4. Обов'язково ВІДКЛЮЧІТЬ електроживлення до початку встановлення привода або технічного обслуговування. Якщо електричний кабель пошкоджений або обірваний, замініть його, щоб уникнути ураження електричним струмом.
5. Привод під час роботи створює значне зусилля відкривання/закривання, тому в кожній автоматизованій системі слід передбачити пристрої безпеки, наприклад фотоелементи.
6. Перед монтажем привода переконайтеся, що ворота встановлені правильно та вільно відкриваються в обох напрямках.
7. Установіть ворота так, щоб під час відкривання та закривання між ними й прилеглою конструкцією залишалося достатньо місця для зниження ризику защемлення.
8. Привод призначений для автоматизації воріт для проїзду транспортних засобів. Для пішоходів необхідно передбачити окремий вхід. Розташуйте його так, щоб рух воріт не перешкоджав проходу.
9. Перед установленням приводів переконайтеся, що маса та ширина стулки не перевищують допустимих значень.
10. Переконайтеся в наявності обов'язкових надійних механічних обмежувачів ходу стулок у відкритому та закритому положеннях.
11. У разі виходу з ладу привода (електродвигуна, редуктора та інших елементів) через підвищені вітрові або механічні навантаження виробник не несе гарантійних зобов'язань.
12. Механічне пошкодження виробу під час монтажу та експлуатації не є гарантійним випадком.
13. Монтаж, технічне обслуговування та демонтаж приводів має виконувати лише кваліфікований, навчений персонал. Інакше виробник має право відмовитися від виконання гарантійних зобов'язань.
14. Пішоходам ЗАБОРОНЕНО перетинати траєкторію руху воріт. Цей привод не призначений для автоматизації хвірток і воріт для проходу пішоходів.
15. Якщо систему автоматизації потрібно обладнати датчиками безпеки, для їх установлення користуйтеся відповідним посібником зі встановлення та експлуатації.
16. Не встановлюйте вироби в корозійних, легкозаймистих та/або вибухонебезпечних середовищах.
17. Ніколи не встановлюйте блок керування приводом там, де до нього можна дотягнутися над, під або крізь ворота. Розташуйте його на відстані щонайменше 1,8 м від будь-якої частини рухомих воріт.
18. Не дозволяйте нікому висіти на воротах або кататися на них під час руху.
19. ПЕРЕД початком земляних робіт зв'яжіться з комунальними службами, що прокладали підземні комунікації, ЩОБ УНИКНУТИ пошкодження газових, електричних або інших мереж.
20. Цей електропривод підходить для легких і середніх розпашних воріт. Не використовуйте його для воріт, маса та розміри яких перевищують максимально допустимі. Це може спричинити вихід привода з ладу, що не є гарантійним випадком.
21. Гарантійне обслуговування здійснюється лише за наявності повністю заповненого гарантійного талона та документів, що підтверджують дату придбання (касовий чек, УПД, ТОРГ-12). У разі втрати гарантійний талон не відновлюється.
22. Гарантія втрачає чинність, якщо протягом гарантійного строку виріб ремонтували неуповноважені особи чи організації.
23. Перед запуском обов'язково переконайтеся в дотриманні всіх вимог Додатка до цієї інструкції.

2. КОМПЛЕКТ ПОСТАЧАННЯ

Рис. 2.1

2 шт.

Рис. 2.2

1 шт.

Рис. 2.3
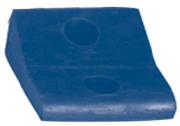
1 шт.

Рис. 2.4

4 шт.

Рис. 2.5

2 шт.

Рис. 2.6
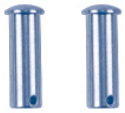
2 шт.

Рис. 2.7

2 шт.

Рис. 2.8

8 шт.

Рис. 2.9
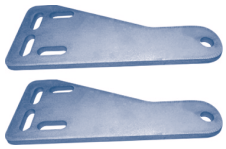
2 шт.

Рис. 2.10

2 шт.

Рис. 2.11
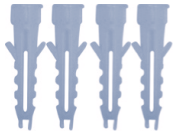
4 шт.

Рис. 2.12

2 шт.

Рис. 2.13

4 шт.

Рис. 2.14

4 шт.

Рис. 2.15

2 шт.

3. ІНСТРУМЕНТИ

Рис. 3.1. Електродриль і набір свердел
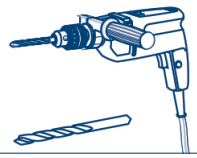

Рис. 3.2. Набір гайкових ключів


Рис. 3.3. Набір торцевих ключів


Рис. 3.4. Мультиметр/ вольтметр


Рис. 3.5. Набір викруток
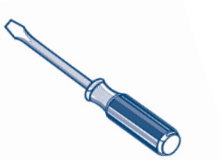

Рис. 3.6. Кусачки


Рис. 3.7. Струбцина
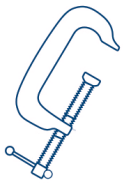

4. ПАРАМЕТРИ РОБОТИ ТА ОПЦІЇ ПРИВОДА

1. У разі вимкнення живлення скористайтеся ручним ключем, щоб розблокувати двигун. Потім відкрийте або закрийте ворота вручну.
2. Якщо в зоні руху воріт виявлено перешкоду, ворота зупиняються.
3. Додатково: до плати керування привода можна підключити сигнальну лампу, фотоелементи, резервну батарею та пристрої контролю доступу.
4. Керування швидкістю руху: швидкість відкривання воріт можна регулювати.
5. Плавний запуск: привод воріт оснащений функцією плавного запуску.
6. Автоматичне закривання: привод воріт оснащений функцією автоматичного закривання з регульованим часом затримки.
7. Електропривод можна налаштувати для плавної та безшумної роботи.

5. ТЕХНІЧНІ ХАРАКТЕРИСТИКИ

Таблиця 5.1

Параметр	Од. вим.	Значення
Напруга живлення	В, AC	110/220 ± 10%
Напруга живлення двигуна	В, DC	24
Швидкість привода	м/хв	1,5
Макс. хід привода	мм	400
Макс. кут відкривання	град.	110
Макс. маса стулки (див. таблицю 5.2)	кг	250
Макс. довжина стулки	м	3
Макс. зусилля	Н	1 200
Температура експлуатації	°С	-20…+50
Клас захисту	IP	IP55

Таблиця 5.2

Ширина стулки, м	Маса стулки, кг
3	80
2	150
1	250

6. ГАБАРИТНІ РОЗМІРИ ПРИВОДА

Рис. 6.1

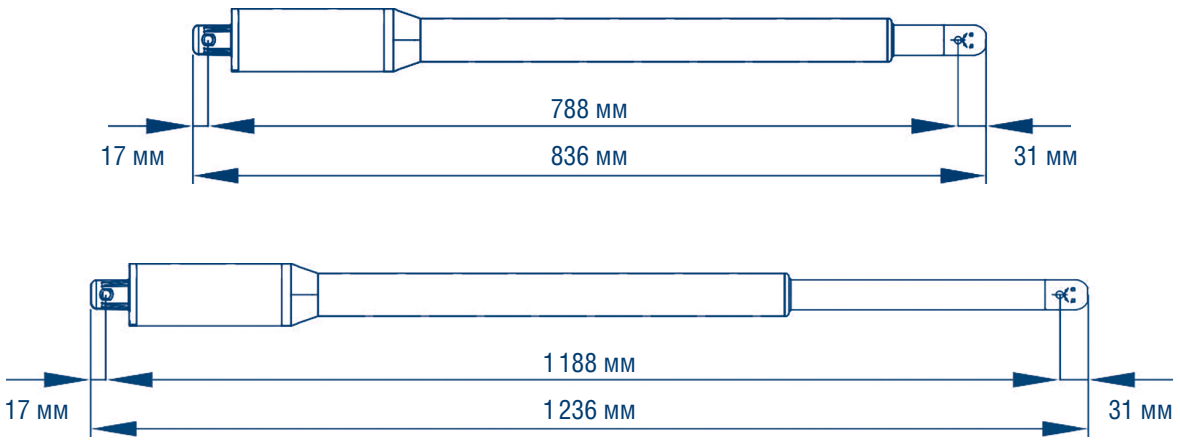

7. РЕГУЛЮВАННЯ КІНЦЕВИХ ПОЛОЖЕНЬ

Кінцевий вимикач - це датчик, який регулює рух механізмів і не дозволяє їм виходити за встановлене кінцеве положення. Кінцевий вимикач розпашного привода регулює хід штока й запобігає виходу воріт за кінцеве положення під час відкривання або закривання.

Електромагнітний кінцевий вимикач легко налаштовується. Ворота, керовані електромагнітною індукцією, автоматично зупиняються у визначеному положенні.

Рис. 7.1

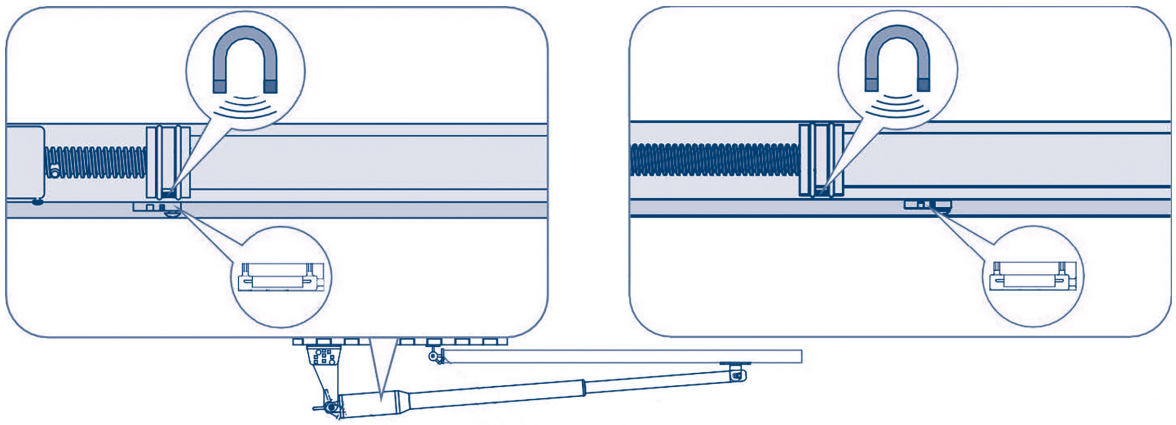

Якщо як механічний кінцевий вимикач використовується упор воріт, незалежно від того, двостулкові чи одностулкові ворота автоматизуються, необхідно:

• Перед регулюванням кінцевого вимикача переконатися, що шток привода повністю втягнутий, коли ворота повністю відкриті (відкривання всередину) або повністю закриті (відкривання назовні).

• Переконатися, що важіль привода перебуває в правильному положенні: кінцевий вимикач розташований знизу важеля.
• Пам'ятати, що положення вимикача A було встановлене на заводі й не потребує регулювання за умови дотримання монтажних розмірів.

Рис. 7.2

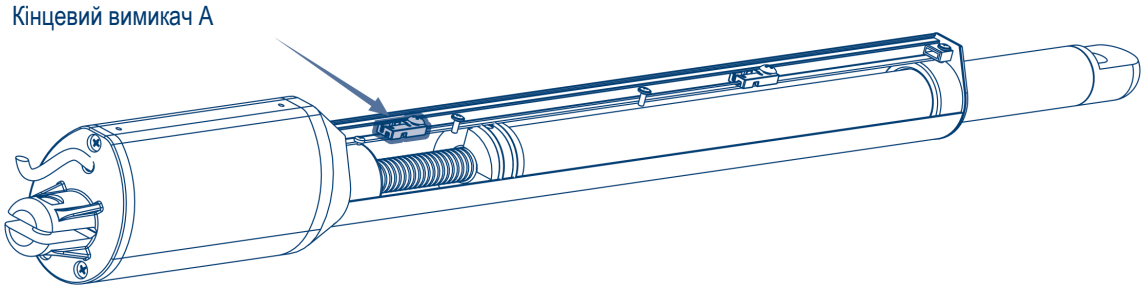

7.1. НАЛАШТУВАННЯ ВИМИКАЧА ДЛЯ ВОРІТ, ЩО ВІДКРИВАЮТЬСЯ ВСЕРЕДИНУ ТЕРИТОРІЇ

Рис. 7.1.1

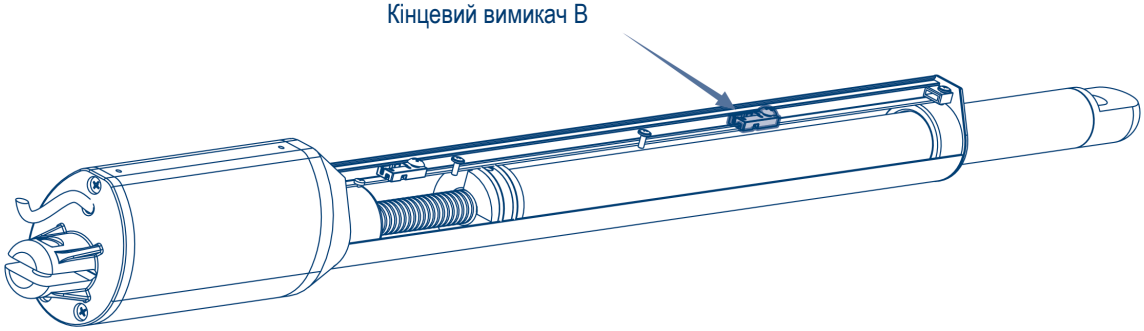

Рис. 7.1.2



Рис. 7.1.3

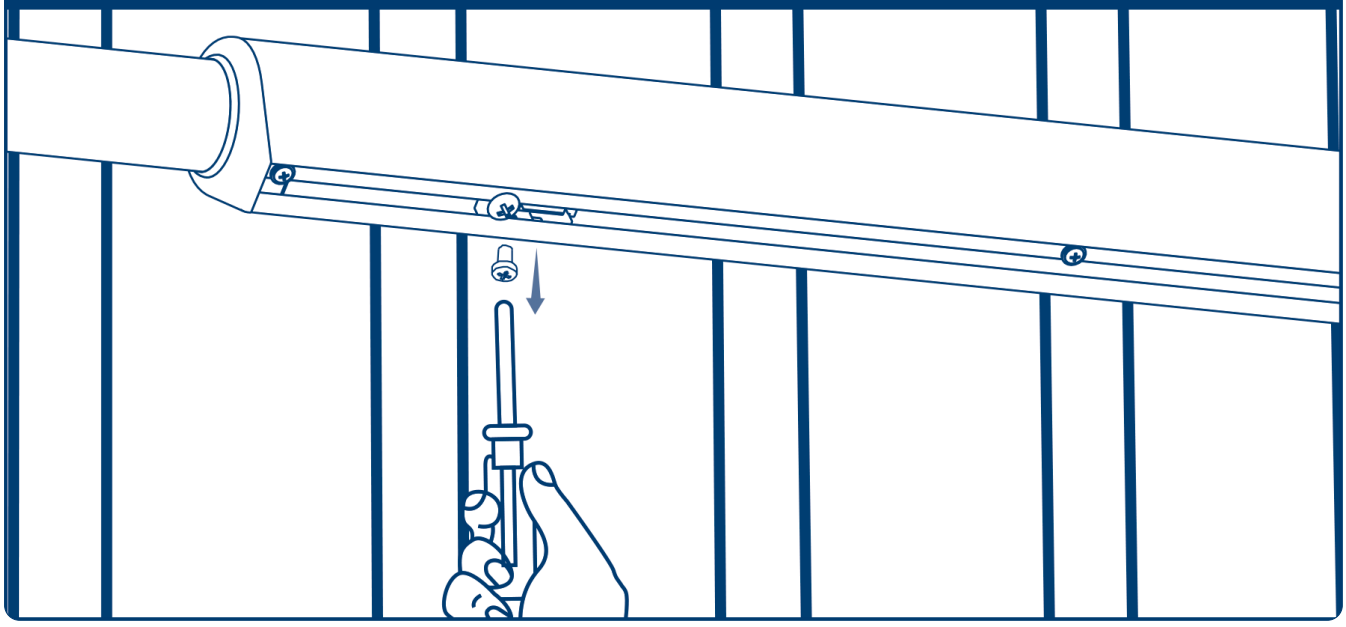

Рис. 7.1.4

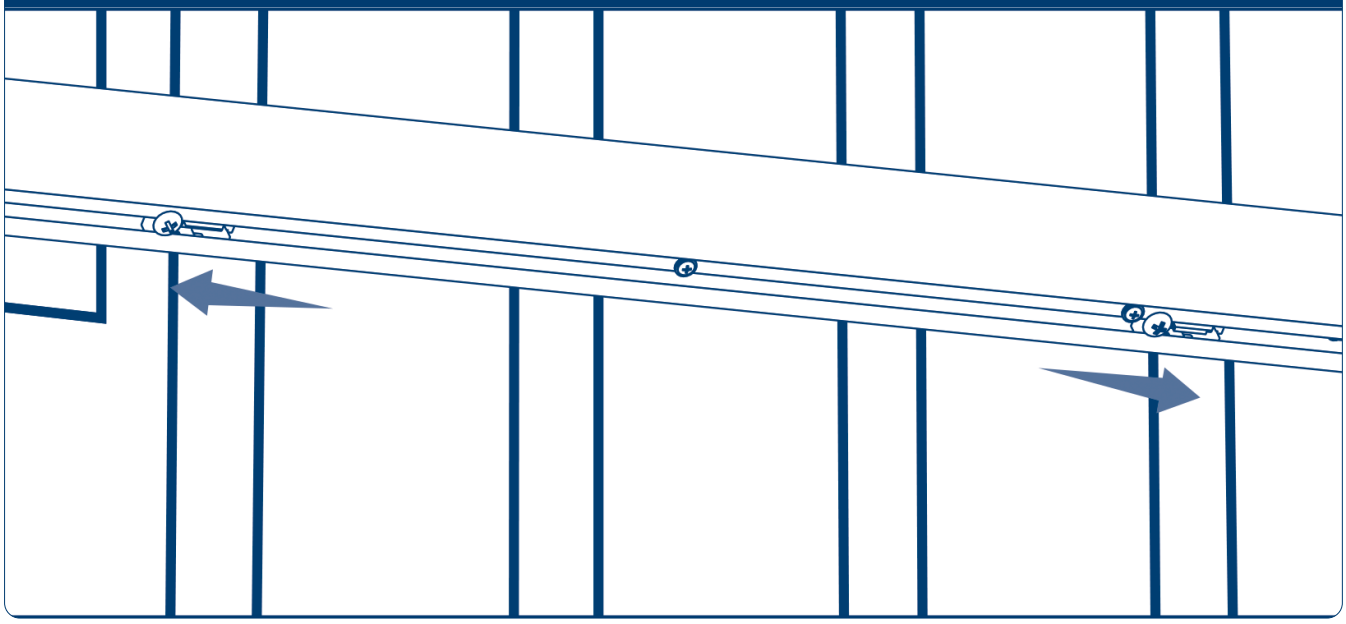

7.2. НАЛАШТУВАННЯ ВИМИКАЧА ДЛЯ ВОРІТ, ЩО ВІДКРИВАЮТЬСЯ НАЗОВНІ ТЕРИТОРІЇ

Коли шток повністю втягнутий, ворота повністю закриті. Відрегулюйте кінцевий вимикач B, щоб установити відкрите положення. Процес повністю аналогічний описаному вище. Після досягнення вибраного відкритого положення посуньте кінцевий вимикач праворуч; для закритого положення - ліворуч.

Рис. 7.2.1

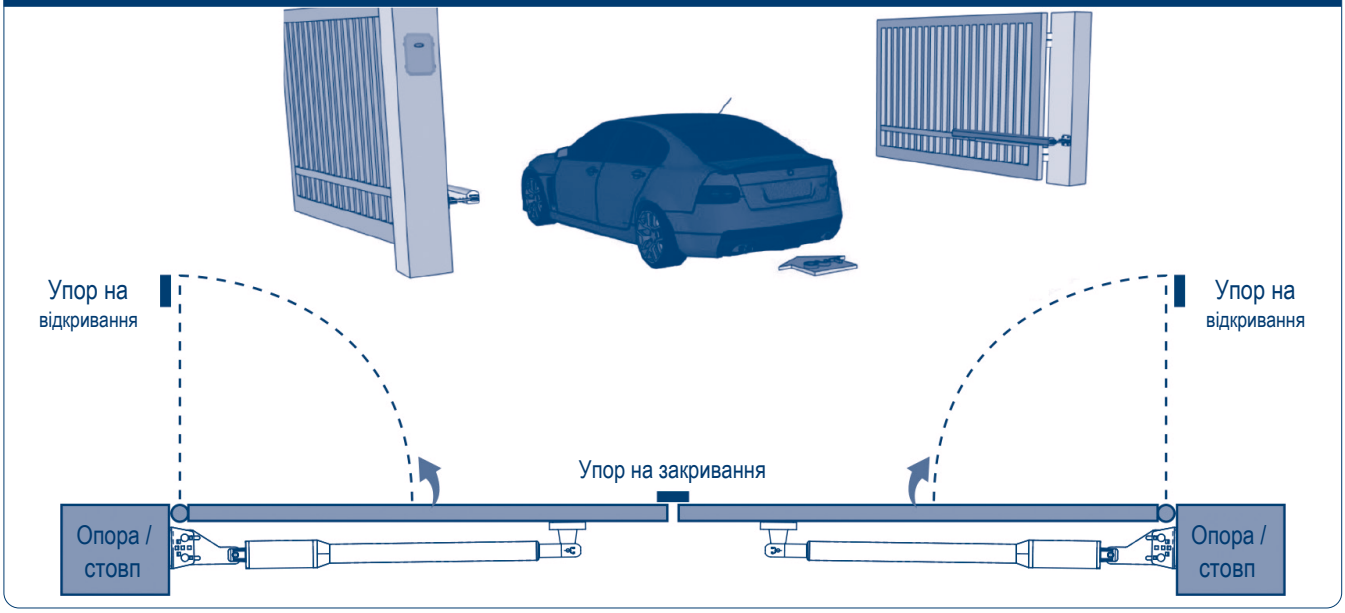

Рис. 7.2.2

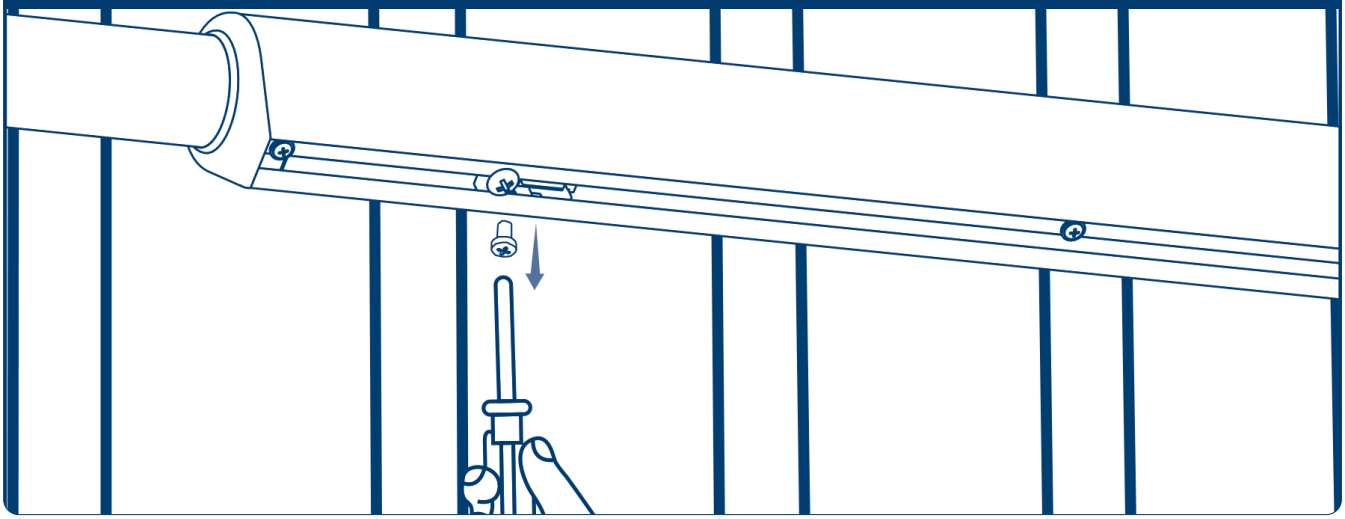

Рис. 7.2.3

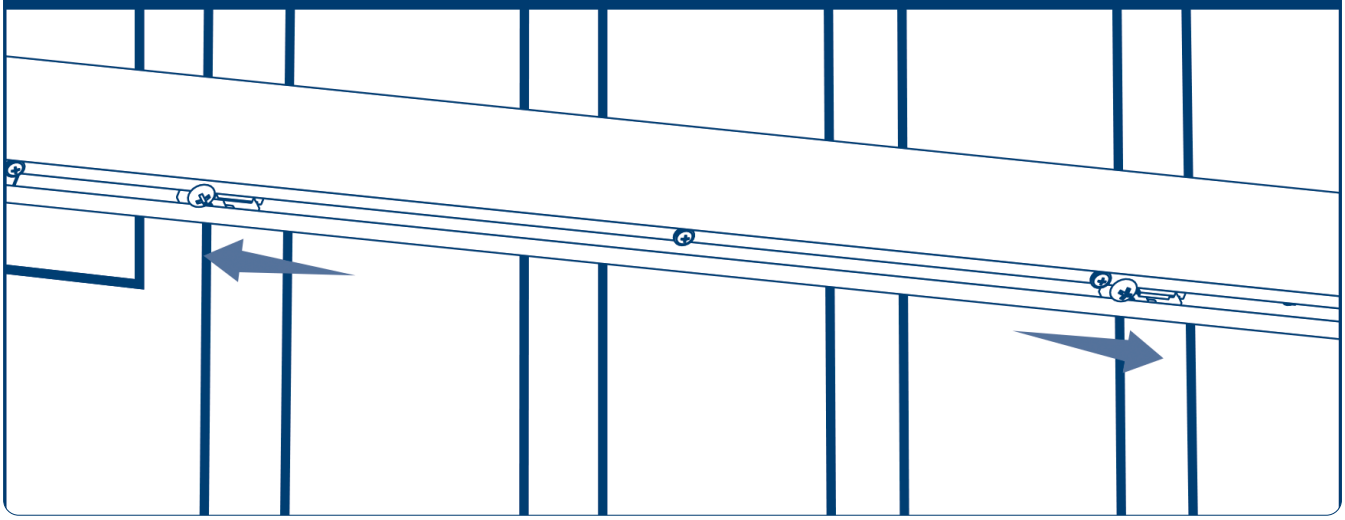

8. МОНТАЖ

Рис. 8.1. Схема автоматизації розпашних воріт

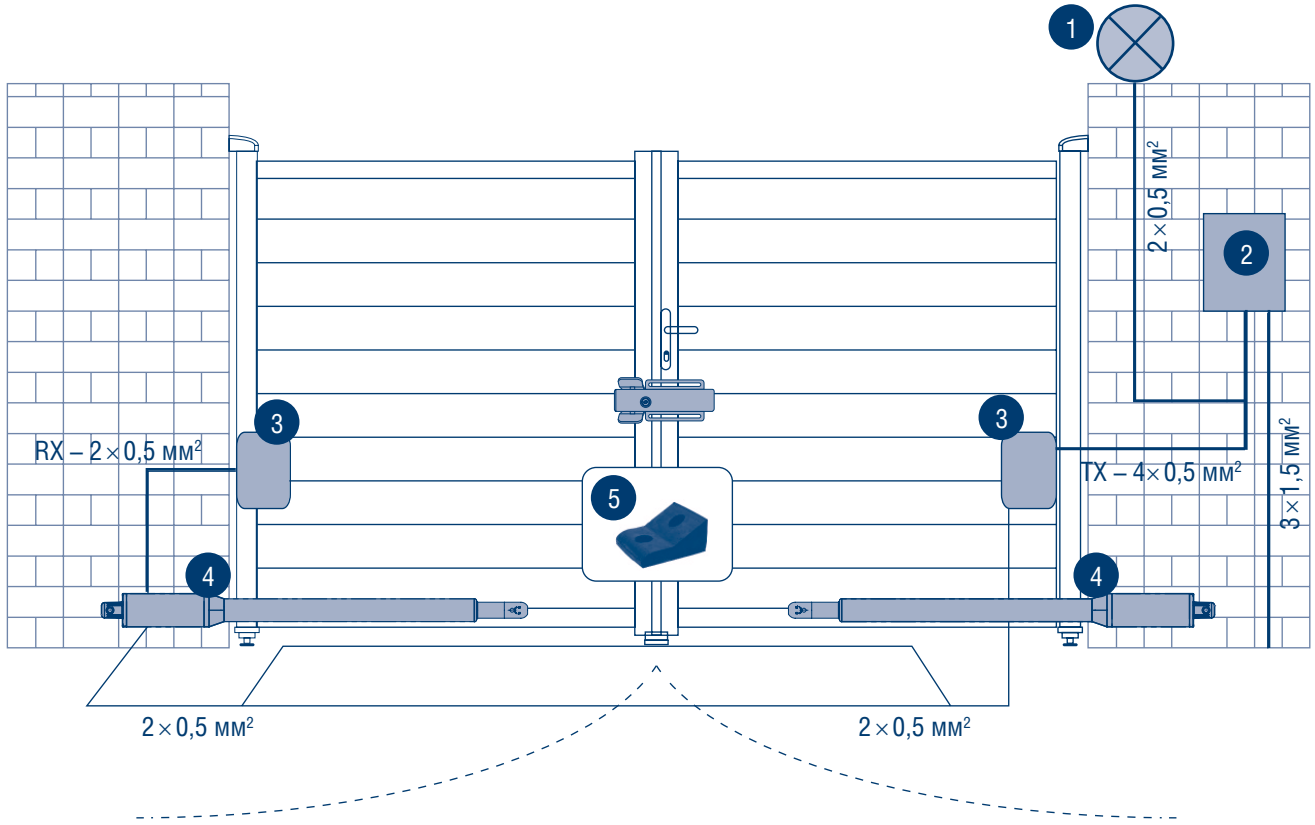

1. Сигнальна лампа
2. Блок керування
3. Фотоелементи
4. Приводи
5. Гумовий упор

Рис. 8.2. Схема прокладання кабелю для двостулкових воріт

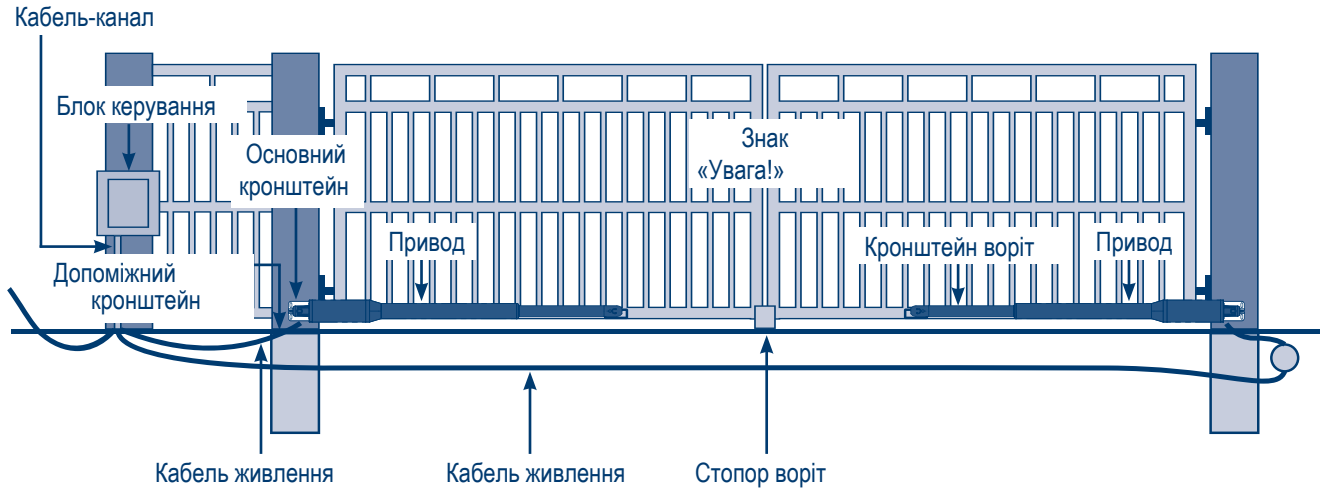

8.1. ПОРЯДОК УСТАНОВЛЕННЯ

Рис. 8.1.1

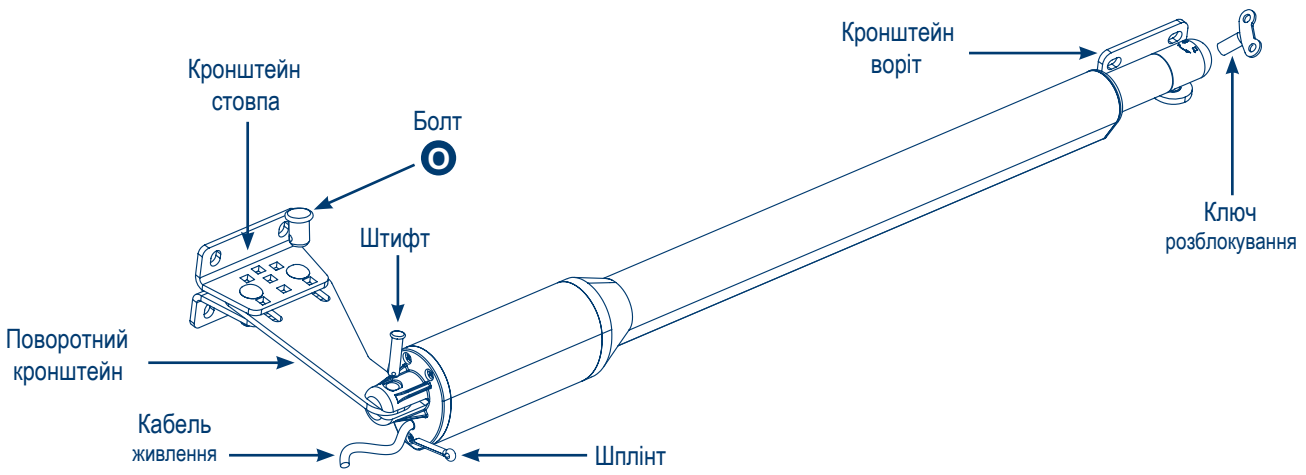

Рис. 8.1.2

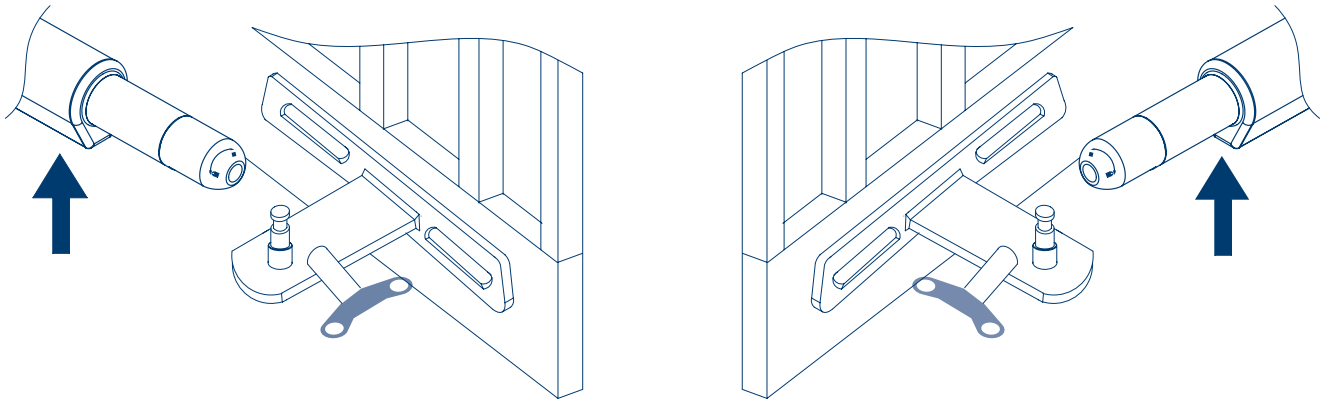

Відкрийте ворота вручну: ключем розблокуйте привод і зніміть його з кронштейна воріт.

Рис. 8.1.3. Висота встановлення кронштейна стовпа

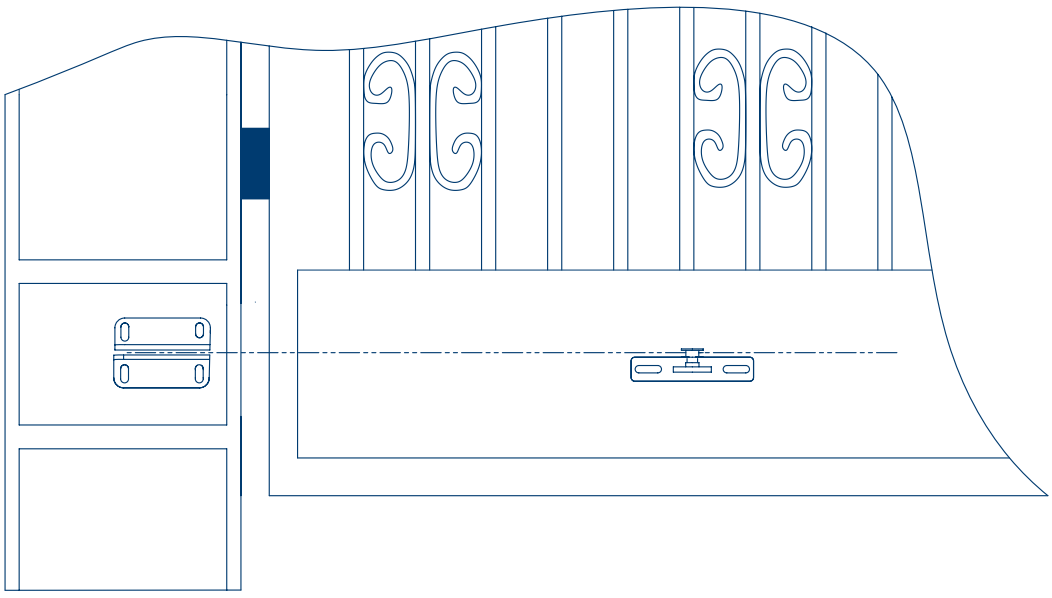

Переконайтеся, що кронштейн стовпа розташований на одному рівні з кронштейном воріт. Установлення кронштейнів на різній висоті спричиняє згинання важеля привода і, як наслідок, його поломку. Значна різниця висоти призведе до пошкодження самого привода та його важеля.

Рис. 8.1.4. Установлення кронштейна стовпа

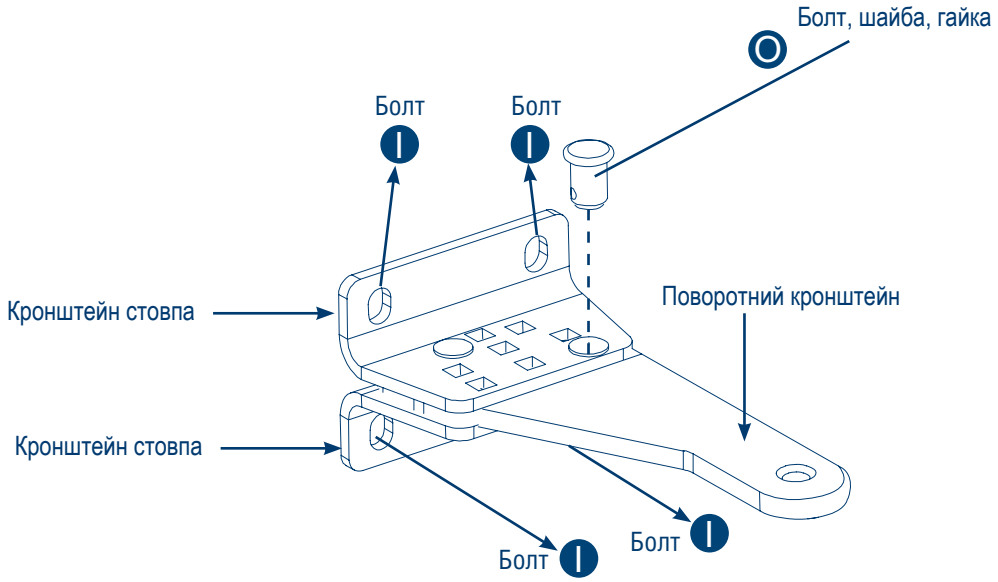

8.2. КРІПЛЕННЯ КРОНШТЕЙНІВ ДО СТОВПА ТА ВОРІТ

Рис. 8.2.1. Установлення кронштейна стовпа

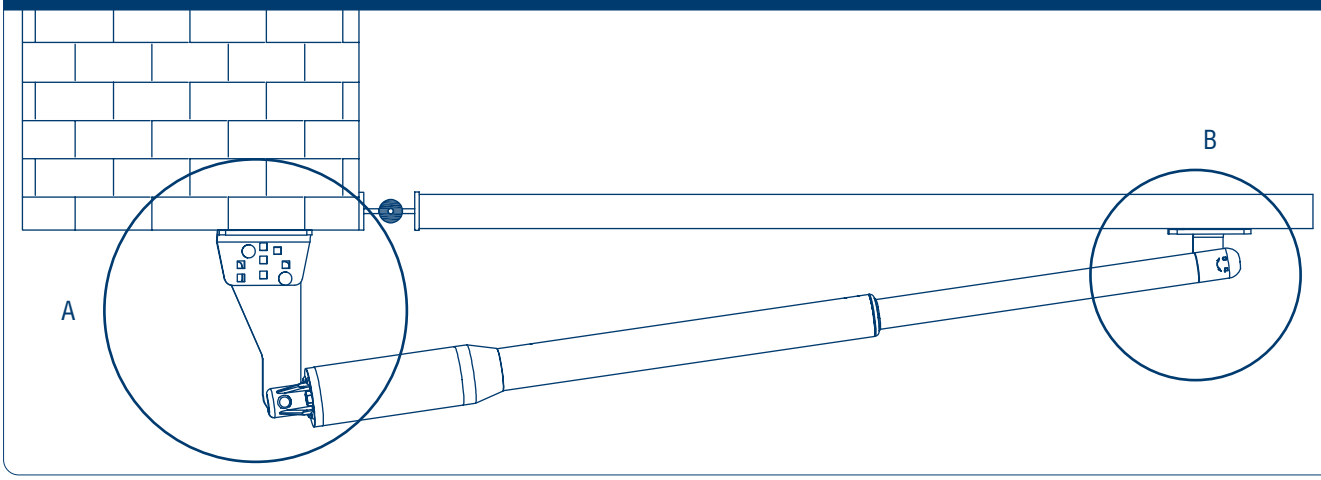

Закріпіть кронштейни на стіні та воротах. Потім установіть привод на кронштейни.

Рис. 8.2.2. Кріплення кронштейна до стовпа (див. рис. 8.2.1, A)

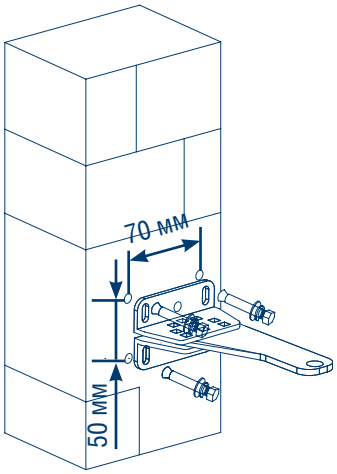

• Просвердліть 4 отвори 8 мм.
• Вставте 4 комплектні болти для бетону та затягніть їх (не докладайте надмірного зусилля, щоб не вирвати болт із бетону або цегли).

• Установіть з'єднувальний кронштейн привода та затягніть його комплектними гвинтами.

Рис. 8.2.3. Регулювання кута поворотного кронштейна залежно від місця встановлення привода

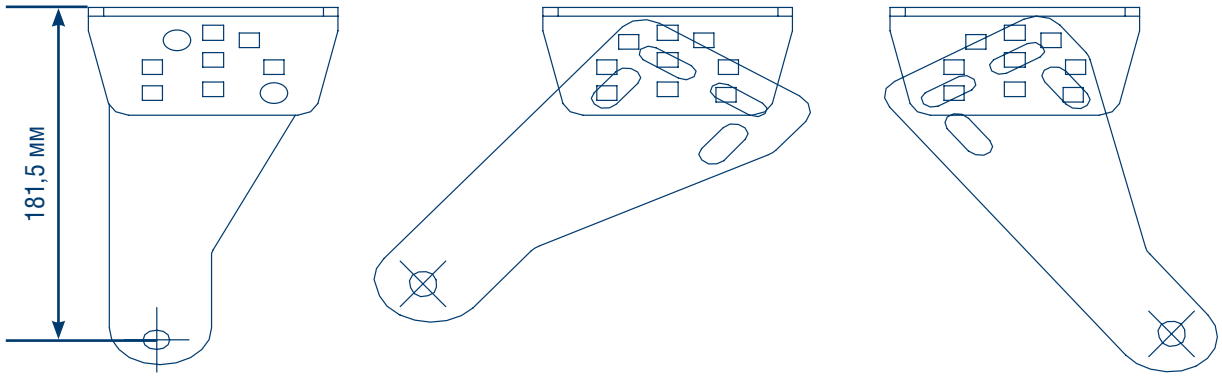

Поворотний кронштейн можна закріпити на кронштейні стовпа під різними кутами. Вийміть важіль привода воріт, щоб відрегулювати положення кронштейнів воріт і стовпа (кут кронштейна регулюється).

Рис. 8.2.4. Правильне встановлення кронштейна

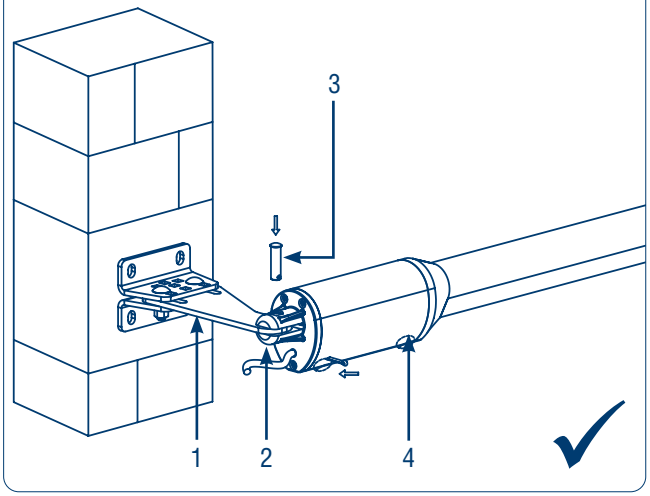

Рис. 8.2.5. Неправильне встановлення кронштейна

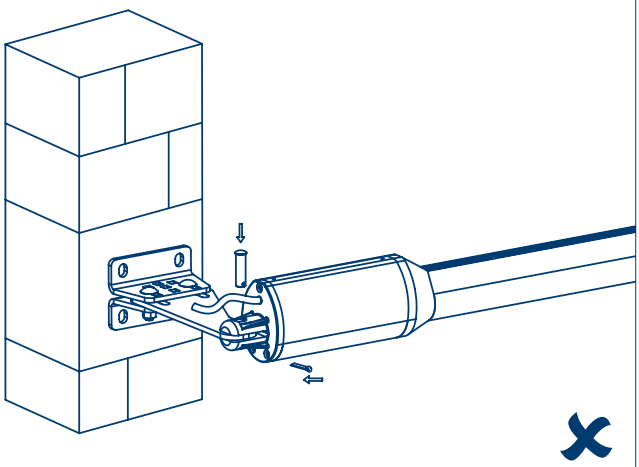

1. Поворотний кронштейн
2. Кабель живлення
3. Штифт
4. Дренажний отвір

⚠ ПРИМІТКА

На рисунку праворуч показане неправильне встановлення: кабель не повинен бути вище важеля привода. Це може призвести до защемлення та обриву кабелю, потрапляння вологи всередину привода й ураження електричним струмом. Установлюйте привод правильно, як показано ліворуч.

Рис. 8.2.6. Кріплення кронштейна до воріт (див. рис. 8.2.1, B)

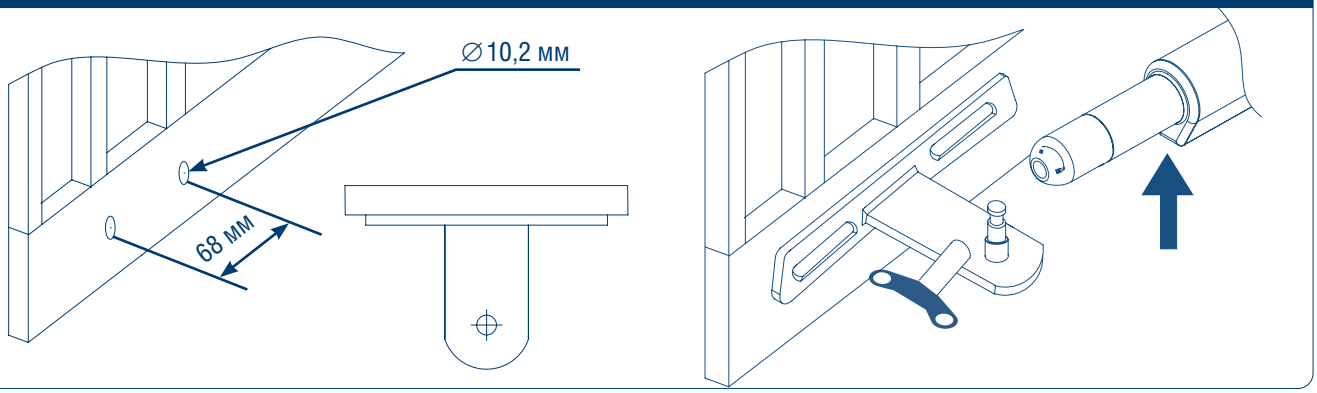

• Просвердліть 2 отвори ⌀ 10,2 мм на відстані 68 мм один від одного.
• Сумістіть кронштейн воріт із просвердленими отворами.
• Прикріпіть кронштейн до воріт (гвинти до комплекту не входять, оскільки товщина полотна воріт різна).
• Вставте стопорний штифт і затискні шайби.

8.3. ВАРІАНТИ ВСТАНОВЛЕННЯ ПРИВОДІВ

Залежно від напрямку відкривання існують два варіанти встановлення привода: для воріт, що відкриваються всередину території, та для воріт, що відкриваються назовні.

Рис. 8.3.1. Ворота відкриваються всередину території

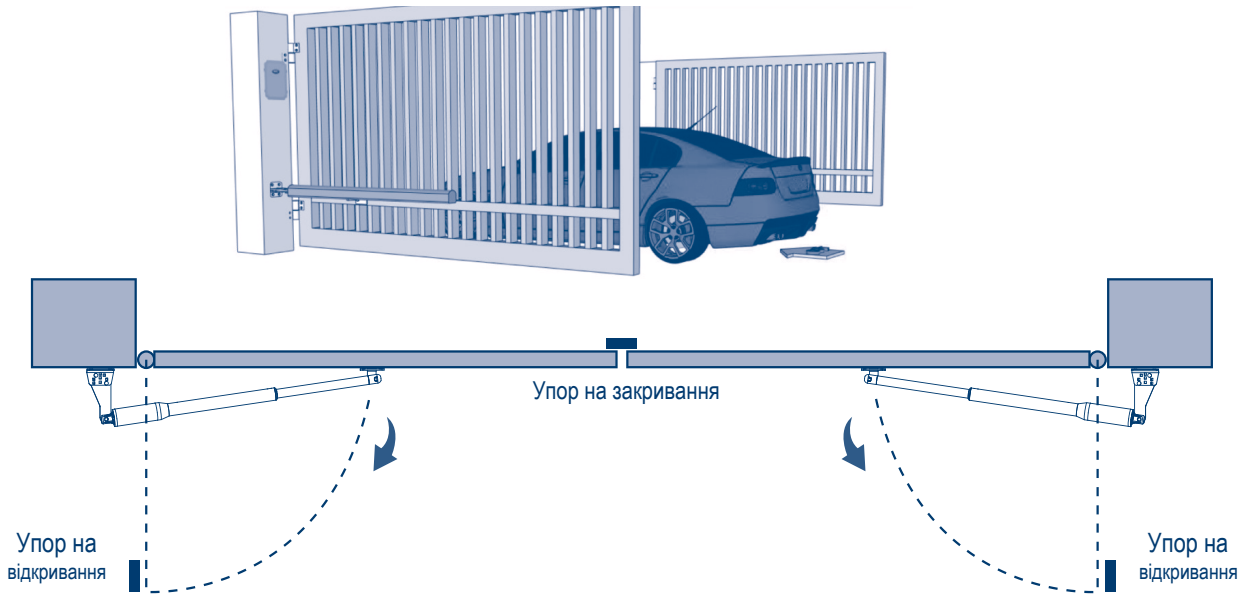

Рис. 8.3.2

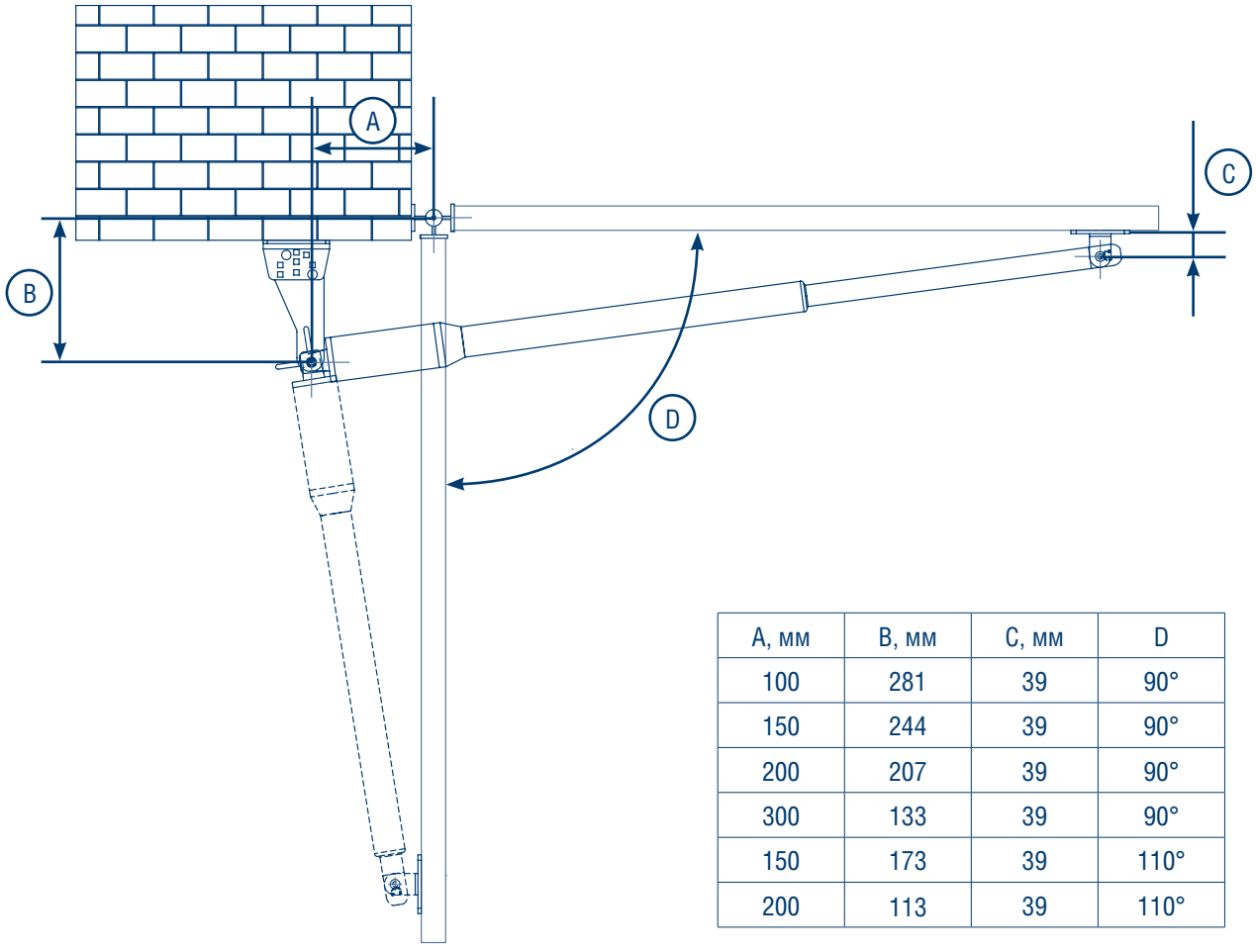

A, мм	B, мм	C, мм	D
100	281	39	90°
150	244	39	90°
200	207	39	90°
300	133	39	90°
150	173	39	110°
200	113	39	110°

Рис. 8.3.3. Ворота відкриваються назовні території

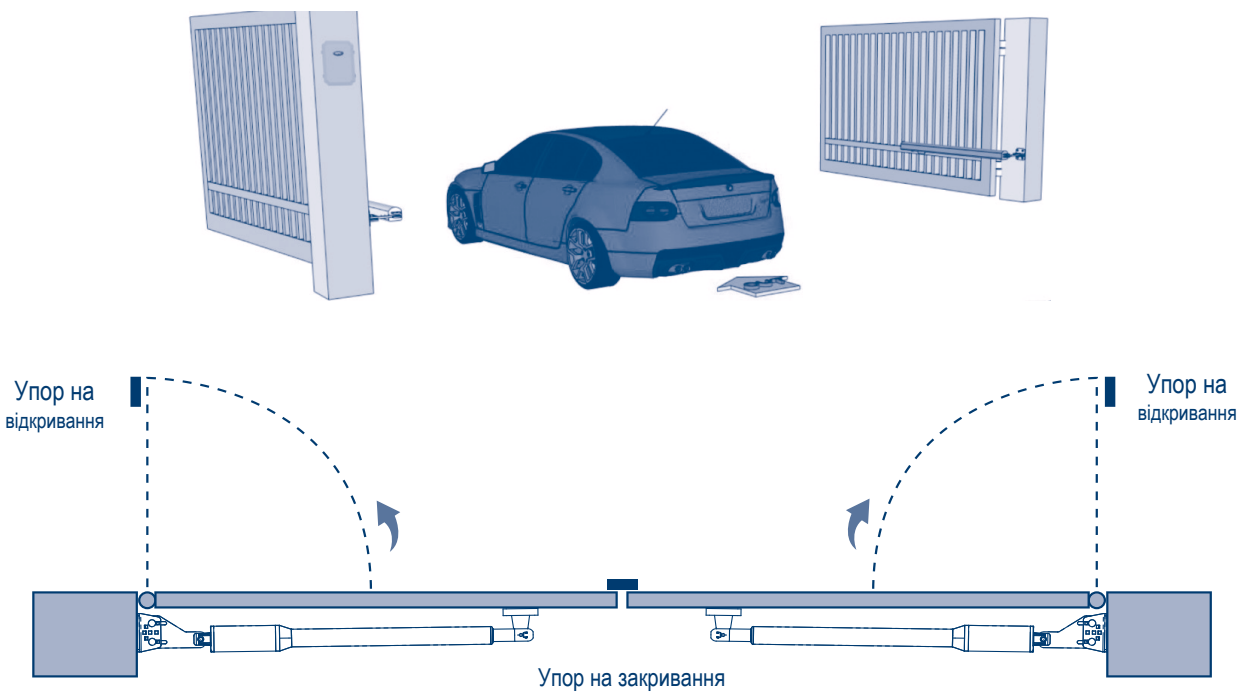

Рис. 8.3.4

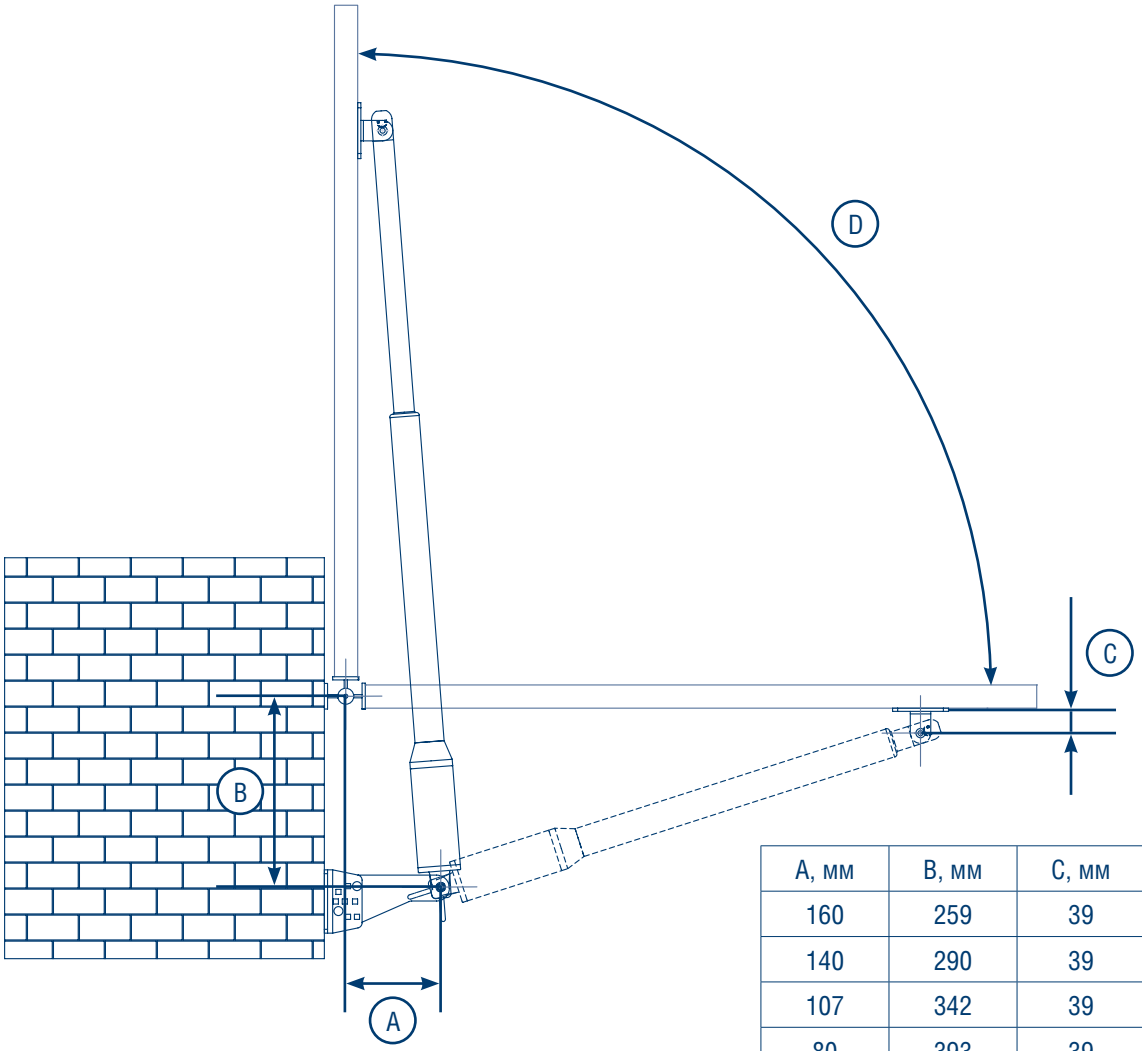

A, мм	B, мм	C, мм	D
160	259	39	90°
140	290	39	90°
107	342	39	90°
80	393	39	90°

9. ПЛАТА КЕРУВАННЯ

9.1. ТЕХНІЧНІ ХАРАКТЕРИСТИКИ ПЛАТИ

1. Живлення: AC 24 В. Можна підключити батарею резервного живлення на 24 В.
2. Застосування: керування приводом двостулкових або одностулкових розпашних воріт.
3. Динамічний код пульта дистанційного керування.
4. Допустима кількість пультів дистанційного керування: 120 шт.

Рис. 9.1.1

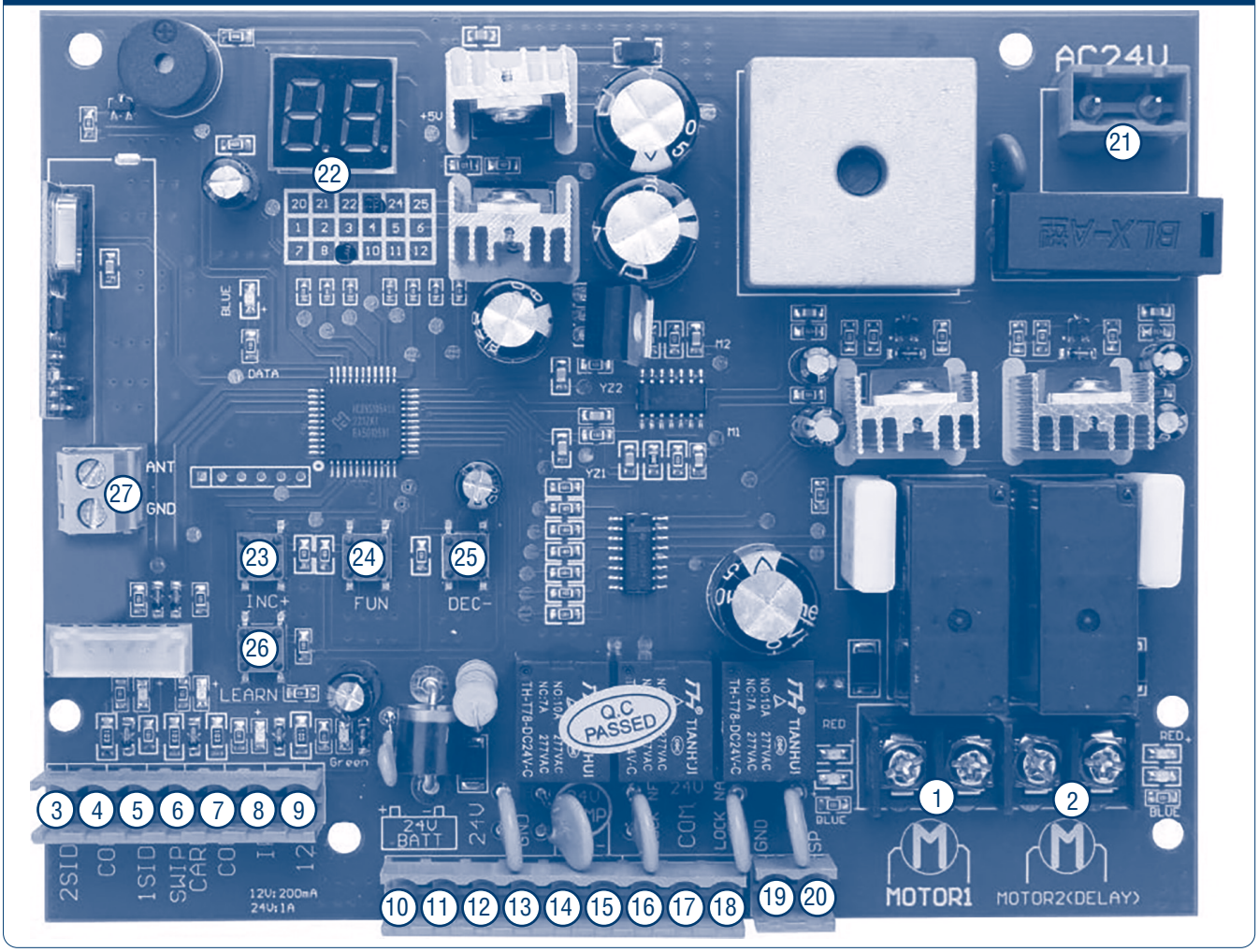

9.2. КЛЕМИ ПЛАТИ КЕРУВАННЯ

Таблиця 9.2.1

№ на рис. 9.1.1	Позначення	Опис
1	MOTOR 1	Ведучий привод: закриває першим, відкриває другим. До цієї клеми підключають перший червоний провід (зліва направо) для відкривання воріт назовні або перший синій провід для відкривання всередину.
2	MOTOR 2 (DELAY)*	Ведений привод: відкриває першим, закриває другим. До цієї клеми підключають перший синій провід (зліва направо) для відкривання воріт назовні або перший червоний провід для відкривання всередину.
3	2SIDE	Контакт для підключення зовнішнього пристрою керування двостулковими воротами; покрокова логіка роботи.
4	COM	Спільний контакт
5	1SIDE	Контакт для підключення зовнішнього пристрою керування одностулковими воротами; покрокова логіка роботи.
6	Swipe Card	Контакт для підключення зовнішніх пристроїв відкривання воріт.

* Для одностулкових воріт привод можна підключити лише до клеми MOTOR 2 (DELAY).

№ на рис. 9.1.1	Позначення	Опис
7	COM	Спільний контакт
8	IR	Контакт підключення фотоелементів
9	12V	Живлення фотоелементів до 200 мА (вихід 24 В DC, струм 1 А)
10	24V battery +	Підключення резервного живлення «+»
11	24V battery -	Підключення резервного живлення «-»
12	24V	Вихід 24 В для зовнішнього пристрою (наприклад фотоелемента, макс. струм 1 А)
13	GND	Спільний контакт для зовнішніх пристроїв
14	24V LAMP +	Підключення сигнальної лампи «+»
15	24V LAMP -	Підключення сигнальної лампи «-»
16	LOCK (NF)	Підключення електрозамка
17	COM (24V)	Спільний контакт (для електрозамка)
18	LOCK (NA)	Підключення магнітного замка
19	GND	Спільний контакт (для системи сигналізації)
20	SP	Вихід 24 В DC для системи сигналізації
21	AC 24V	Для підключення до трансформатора
22	Digital display	Дисплей налаштувань
23	INC+	Кнопка керування INC
24	FUN	Кнопка керування FUN
25	DEC-	Кнопка керування DEC
26	Learning button	Програмування/видалення пульта дистанційного керування
27	ANT and GND	Клема підключення антени

10. ЕЛЕКТРОСХЕМИ ПІДКЛЮЧЕННЯ

10.1. ПІДКЛЮЧЕННЯ ПРИСТРОЮ КЕРУВАННЯ ДВОСТУЛКОВИМИ ВОРОТАМИ

Рис. 10.1.1

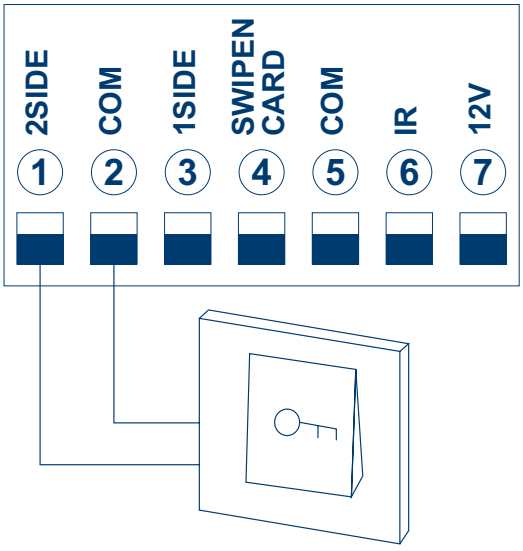

Клеми 1 «2SIDE» і 2 «COM» використовуються для підключення кнопки керування двостулковими воротами.

⚠ ПРИМІТКА

Якщо підключаєте дротову клавіатуру чи інші пристрої, підключіть клеми 7 VCC і 5 COM для їх живлення. Для керування лише одним приводом воріт (MOTOR 2) поміняйте місцями проводи, підключені до клем 1 2SIDE і 3 1SIDE.

10.2. ПІДКЛЮЧЕННЯ ЗЧИТУВАЧА КАРТОК

Рис. 10.1.2

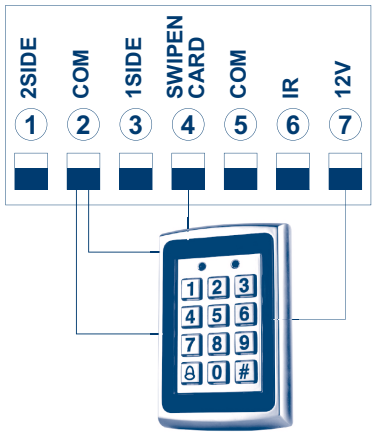

Клеми 7 «12 В» і 2 «COM» подають живлення на зчитувач карток. Клеми 4 «SWIPEN CARD» і 2 «COM» використовуються для підключення зчитувача карток для керування двостулковими воротами.

10.3. ПІДКЛЮЧЕННЯ ФОТОЕЛЕМЕНТІВ

Рис. 10.1.3

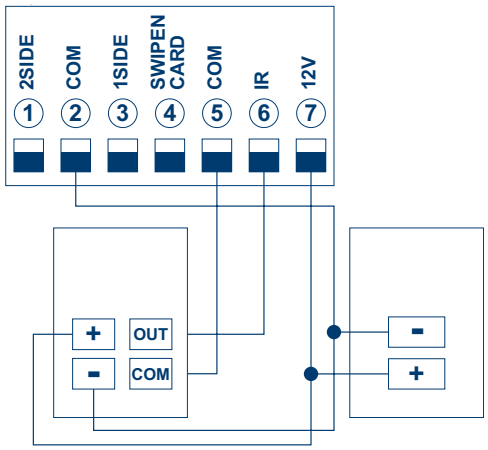

Клеми 7 «12V» і 2 «COM» подають живлення на фотоелементи безпеки. Підключіть клему 7 «12V» до «+» фотоелементів. Підключіть клему 2 «COM» до «-» фотоелементів, клему 6 «IR» до клеми «OUT» фотоелемента, а клему 5 «COM» до клеми «COM» фотоелемента.

10.4. ПІДКЛЮЧЕННЯ ЛАМПИ БЕЗПЕКИ

Рис. 10.1.4

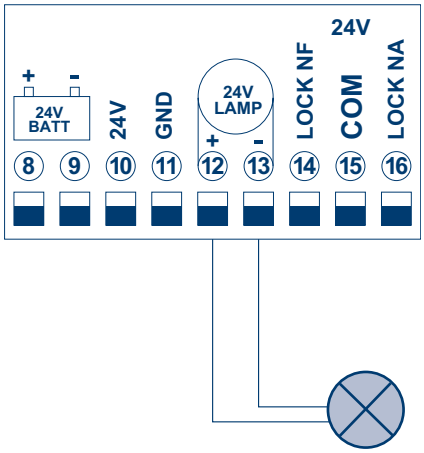

Клеми 12 і 13 «24V Lamp (+ / -)» призначені для підключення сигнальної лампи.

11. ПУЛЬТ ДИСТАНЦІЙНОГО КЕРУВАННЯ (ДК)

11.1. ПРОГРАМУВАННЯ ПУЛЬТА ДК

• Натисніть і утримуйте протягом 1 с кнопку LEARN на платі керування. Світлодіодний індикатор згасне, що означає вхід у режим програмування.
• Натисніть і утримуйте протягом 2 с будь-яку кнопку нового пульта дистанційного керування. На цифровому дисплеї з'явиться номер пульта, а світлодіодний індикатор на платі блимне чотири рази зі звуковим сигналом. Це означає успішне програмування.

⚠ ПРИМІТКА

Якщо після натискання LEARN протягом 5 с на плату не надійде новий сигнал ДК, світлодіодний індикатор увімкнеться, а плата вийде з режиму програмування.

11.2. ВИДАЛЕННЯ ПУЛЬТІВ ДК

Натисніть і утримуйте кнопку LEARN протягом 5 с. Один звуковий сигнал і ввімкнення світлодіодного індикатора означають, що пульт дистанційного керування успішно видалено.

12. ФУНКЦІЇ ПАНЕЛІ КЕРУВАННЯ

Таблиця 12.1

Функція	Стан
Увімкнення	Лунає довгий звуковий сигнал. На цифровому дисплеї відображається EGA-10-22. Якщо світлодіодний індикатор світиться, а звуковий сигнал припиняється, система працює нормально.
Таймер автоматичного закривання (спрацювання термінала без зчитування картки)	Перевантаження за струмом під час відкривання воріт запускає таймер автоматичного закривання. Індикатор блимає з інтервалом 1 с. Таймер налаштовується від 0 до 99 с; заводське значення - 10 с. Значення 0 вимикає автоматичне закривання під час спрацювання термінала зчитування карток. Якщо під час останнього ручного керування відкривали одну стулку (дві стулки), автоматично закриється одна стулка (дві стулки).
Налаштування плавного запуску, уповільнення перед зупинкою, низької/високої швидкості привода 1 та привода 2	Час роботи приводів 1 і 2 установлюється через меню цифрового дисплея. Налаштування визначає час роботи на високій швидкості. У межах цього часу ворота рухаються швидко, а решту шляху проходять на низькій швидкості. Діапазон часу на високій швидкості: 0-33 с; заводське значення - 5 с; 0 вимикає роботу на високій швидкості. Час плавного запуску: 0-6 с; заводське значення - 2 с; 0 вимикає плавний запуск. Значення перевантаження двигуна за струмом установлюється від 0 до 20. ПРИМІТКА. Якщо під час роботи привода зупинити його вручну або активувати клему безпеки, після наступного запуску він працюватиме на низькій швидкості.
Режим кінцевого вимикача	Автоматично зупиняє електродвигун, коли привод повністю відкритий або закритий і досяг кінцевого вимикача.
Перевантаження за струмом	У разі перешкоди або перевантаження за струмом двигун автоматично зупиняється під час відкривання чи закривання воріт. Значення перевантаження за струмом на низькій і високій швидкості встановлюється через меню цифрового дисплея.
Пристрій безпеки	Якщо під час закривання активувати ІЧ-клему, ворота повністю відкриються. Якщо встановлений таймер автоматичного закривання, ворота закриються через заданий час після зникнення сигналу безпеки. Якщо таймер не встановлений, ворота закриються одразу після зникнення сигналу безпеки.
Затримка відкривання та закривання стулок	Налаштування доступне лише для двостулкових воріт. Під час закривання привод 1 закривається раніше за привод 2 на заданий час затримки. Діапазон: 0-10 с. Значення 0 вимикає затримку.

Функція	Стан
Керування одностулковими воротами	Кнопка 1 пульта ДК і клема 1SIDE використовуються для відкривання та закривання одностулкових воріт (привод 2).
Захист двигуна від перевантаження	Якщо привод безперервно працює понад 60 секунд, він автоматично зупиняється для захисту двигуна.
Режим сигнальної лампи	Режим роботи сигнальної лампи налаштовується на цифровому дисплеї в меню PA; заводське значення - режим 0. Режими 0 і 2: блимання лампи припиняється через 30 с після зупинки двигуна. Режими 1 і 3: сигнальна лампа та привод працюють і зупиняються одночасно.
Режим воріт	Режим роботи однієї або двох стулок налаштовується на цифровому дисплеї в меню PE. У режимі однієї стулки всі команди застосовуються до електродвигуна 2. Якщо система працює в цьому режимі, команда відкривання двох стулок із пульта ДК або плати керування діятиме лише для однієї стулки.
Скидання до заводських налаштувань	Щоб відновити типові параметри, виконайте скидання до заводських налаштувань; див. таблицю нижче.

13. НАЛАШТУВАННЯ ЦИФРОВОГО ДИСПЛЕЯ

• Натисніть і утримуйте кнопку [FUN] протягом 5 с. На дисплеї з'явиться «P0». Відпустіть кнопку. Тепер можна збільшувати або зменшувати значення в меню кнопками [INC+] і [DEC-].
• Після налаштування натисніть [FUN], щоб зберегти дані. Один звуковий сигнал підтвердить успішне збереження.
• Завершивши налаштування, натисніть кнопку [LEARN], щоб вийти з меню та вимкнути дисплей.

Таблиця 13.1

Параметр	Опис	Діапазон значень	Заводське значення
P0	Час плавного запуску	1-3 с	2 с
P1	Налаштування перевантаження за струмом привода 1 на низькій швидкості	0-20	6
P2	Налаштування перевантаження за струмом привода 1 на високій швидкості	0-20	10
P3	Налаштування перевантаження за струмом привода 2 на низькій швидкості	0-20	6
P4	Налаштування перевантаження за струмом привода 2 на високій швидкості	0-20	10
P5	Час роботи на високій швидкості (ВІДКРИВАННЯ)	0-33 с	5 с
P6	Не використовується	-	-
P7	Затримка відкривання в двостулковому режимі	0-10 с	2 с
P8	Затримка закривання в двостулковому режимі	0-10 с	2 с
P9	Таймер автозакривання	0-99 с	0 (Close)
PA	Режим роботи лампи безпеки/сирени	0-3	0
Pb	Не використовується	-	-
PC	Не використовується	-	-
Pd	Налаштування безпеки	0(NC)-1(NO)	1(NO)
PE	Налаштування керування воротами	0 (два приводи) - 1 (один привод)	0 (два приводи)
Po	Скидання до заводських налаштувань	-	-

13.1. СКИДАННЯ ДО ЗАВОДСЬКИХ НАЛАШТУВАНЬ

Коли на дисплеї відображається «Po», привод воріт не працює. Після вибору «Po» натисніть [FUN] для збереження значень. Скидання до заводських налаштувань виконано.

13.2. ЗНАЧЕННЯ PA ДЛЯ СИГНАЛЬНОЇ ЛАМПИ/СИРЕНИ

Таблиця 13.2.1

Значення	Сирена	Сигнальна лампа
0	Сирена вимикається через 30 с після зупинки воріт	Лампа вимикається через 30 с після зупинки воріт
1	Сирена вимикається одразу після зупинки воріт	Лампа вимикається одразу після зупинки воріт

13.3. ВИЗНАЧЕННЯ НАПРЯМКУ РУХУ ДВИГУНА

Синій світлодіодний індикатор під час роботи означає режим «відкривання». ЧЕРВОНИЙ індикатор означає режим «закривання».

ДОДАТОК. ПОПЕРЕДЖЕННЯ ТА РЕКОМЕНДАЦІЇ ЩОДО МОНТАЖУ, БЕЗПЕКИ Й ОБСЛУГОВУВАННЯ АВТОМАТИЧНОЇ СИСТЕМИ

1. ОПИС

1. Відповідно до Директиви 2006/42/CE про безпеку машин та обладнання продукція належить до категорії «частково завершені машини або механізми», далі - «автоматична система». Автоматична система - це агрегат, який фактично є машиною та механізмом, але самостійно не здатний виконувати конкретну функцію. Частково завершені машини та механізми призначені для включення до складу або приєднання до іншої машини чи механізму або іншої частково завершеної машини чи механізму, утворюючи техніку, до якої застосовується ця Директива. Остаточне складання має відповідати Директиві 2006/42/CE та відповідним європейським стандартам. Ця заява втрачає чинність у разі неузгодженої з нами зміни виробу.
2. Виріб розроблено, сконструйовано та виготовлено відповідно до таких директив:
• Директива ЄС 2006/42/ЄС про безпеку машин та обладнання;
• Директива ЕС 2011/65/ЄС про обмеження використання небезпечних і шкідливих речовин в електричному та електронному обладнанні;
• Директива ЄС 2014/35/ЕС про низьковольтне обладнання;
• Директива ЄС 2014/30/ЕС про електромагнітну сумісність.
• Під час розроблення використовувалися такі стандарти та специфікації:
• EN ISO 13849-1, PL «c», кат. 2. Безпека обладнання. Елементи систем керування, пов'язані з безпекою. Частина 1. Загальні принципи конструювання.
• EN 60335-1/2. Безпека побутових та аналогічних електричних приладів. Приводи для воріт у застосовній частині.
• EN 61000-6-3. Електромагнітна сумісність технічних засобів. Електромагнітні завади від технічних засобів у житлових, комерційних і виробничих зонах із малим енергоспоживанням. Норми та методи випробувань.
• EN 61000-6-2. Електромагнітна сумісність технічних засобів. Стійкість до електромагнітних завад технічних засобів, що застосовуються в промислових зонах. Вимоги та методи випробувань.
3. Посібник, що постачається разом з автоматичною системою, є оригінальним посібником з експлуатації відповідно до директиви ЕС 2006/42/ЕС.

2. ПРИЗНАЧЕННЯ

1. Використовуйте автоматичну систему лише за призначенням відповідно до таблиці технічних характеристик (див. пункт 5). Будь-яке інше використання заборонене.
2. Виробник не несе відповідальності за шкоду здоров'ю людей у разі використання виробу не за призначенням.

3. МОНТАЖ

1. Монтаж, ремонт і обслуговування дозволені лише кваліфікованому персоналу, навченому в авторизованому центрі виробника. За стандартом EN 12635 кваліфікований персонал - це фахівець із відповідною освітою, кваліфікацією та практичним досвідом, що дають змогу правильно й безпечно виконувати монтаж, ремонт і технічне обслуговування автоматичної системи.
2. Під час монтажу сертифіковані фахівці мають дотримуватися чинних вимог безпеки й охорони праці, а також вимог експлуатації електроприладів. При цьому слід дотримуватися вимог, чинних у відповідній країні.
3. Перед установленням автоматичної системи переконайтеся, що кліматичні умови місця встановлення відповідають її характеристикам.
4. Не встановлюйте обладнання у вибухонебезпечному середовищі: легкозаймистий газ або дим створюють серйозну загрозу безпеці.
5. Під час установлення враховуйте вітрове навантаження відповідного регіону (EN 13241).
6. Виконуйте всі вказівки інструкції, оскільки не-

правильне встановлення обладнання може спричинити серйозні пошкодження.
7. Для кріплення виробу використовуйте кріпильні вироби з комплекту автоматичної системи або відповідні їм аналоги.
8. Після програмування та налаштування кінцевих положень фахівець, який вводить систему в експлуатацію, має перевірити роботу пристрою (пристроїв) безпеки. Лише після цього система готова до експлуатації.
9. Виробник не несе відповідальності за неправильне встановлення виробу та пошкодження під час експлуатації.
10. Видаліть упаковку й утилізуйте її відповідно до чинних норм і регламентів. Не залишайте пакувальні матеріали в межах досяжності дітей.
11. Виробник не здійснює безпосереднього контролю монтажу, обслуговування й експлуатації системи та не може нести відповідальність за безпеку її встановлення, експлуатації й технічного обслуговування.

4. ЗАГАЛЬНІ ПРАВИЛА БЕЗПЕКИ

1. Для забезпечення необхідного рівня безпеки вимоги наведених нижче стандартів EN у чинних редакціях мають виконуватися також у країнах поза ЄС.
2. Установлюйте систему відповідно до EN 12453+A1.
3. Переконайтеся у відповідності системи стандарту EN 12604+A1.
4. Ворота мають бути технічно справними та легко керуватися вручну (EN 12604+A1).
5. Автоматичне закривання можна активувати лише за умови, що, крім вбудованого обмежувача зусилля, підключений щонайменше один додатковий пристрій безпеки (фотоелементи, оптосенсори, пневматична крайка тощо).
6. Неправильна робота пристроїв безпеки може спричинити пошкодження обладнання та травми.
7. Для воріт із вбудованою хвірткою встановіть і підключіть додатковий пристрій безпеки, що запобігає запуску системи за відкритої хвіртки.
8. Використовуйте додаткові аксесуари, схвалені виробником системи. Аксесуари інших виробників можуть вивести її з ладу.
9. Перед підключенням живлення переконайтеся, що технічні характеристики відповідають параметрам електромережі, а вище за лінією електроустановки є диференційний вимикач і захист від перевантаження за струмом відповідної потужності. У мережі живлення системи слід передбачити переривач або багатополюсний термомагнітний вимикач.
10. Переконайтеся, що перед мережею живлення встановлений диференційний вимикач із порогом не більше 0,03 А та іншими характеристиками, передбаченими чинним законодавством.
11. Перевірте заземлення: усі металеві частини пристрою, що закривається (дверей, воріт тощо), і всі елементи обладнання із заземлювальними затискачами мають бути заземлені.
12. Установлюйте систему на достатній відстані від рухомих частин огороджувальної конструкції. Системи з режимом «присутності людини» мають розташовуватися так, щоб керована частина привода була видимою. Системи, що замикаються ключем, установлюйте на висоті щонайменше 1,5 м, недоступній для сторонніх осіб.
13. Установіть щонайменше один світловий сигнальний (миготливий) пристрій на видному місці.
14. Переконайтеся в наявності надійних механічних обмежувачів у крайніх положеннях воріт/дверей.
15. Передбачте надійний захист від ударів, защемлення та порізів, можливих у разі потрапляння між рухомою та нерухомою частинами системи під час руху воріт.
16. Після встановлення перевірте налаштування двигуна та правильну роботу пристроїв безпеки й розблокування.
17. Не використовуйте систему, якщо потрібні ремонт або регулювання. Недоліки монтажу системи чи неправильно встановлені ворота можуть спричинити травми.
18. Перед запуском переконайтеся у відсутності сторонніх предметів у зоні роботи системи.
19. Не вносьте змін, не передбачених інструкцією.
20. Ніколи не дозволяйте дітям гратися в зоні руху системи під час її експлуатації.

21. Проїзд і прохід дозволені лише після зупинки воріт.
22. У разі несправностей, які неможливо усунути, відключіть живлення системи та зверніться до фахівця, який виконував установлення.
23. У разі відмови системи виконайте ручне розблокування, а потім відкрийте або закрийте ворота вручну.

5. ТЕХНІЧНЕ ОБСЛУГОВУВАННЯ

1. Регулярно, щонайменше раз на місяць, перевіряйте роботу пристроїв безпеки. Це єдиний етап обслуговування системи, що виконується з увімкненим живленням.
2. Під час установлення, очищення або обслуговування системи відключайте живлення.
3. Проводьте діагностику системи щонайменше раз на 6 місяців.
4. Під час обслуговування використовуйте лише оригінальні комплектувальні або запасні частини, схвалені виробником.
5. Перевірте міцність кріплення всіх компонентів.
6. Переконайтеся, що налаштування захисту від защемлення відповідають чинним нормам.
7. Перевірте механізм аварійного розблокування.
8. Перевірте пристрої керування під час відкривання та закривання.

⚠ УВАГА!

• Усе, що прямо не передбачене цим посібником, не дозволене.
• Справна робота системи гарантується лише за дотримання вказівок цього посібника. Виробник не несе відповідальності за шкоду через недотримання наведених вказівок.
• Зміст цього посібника й інструкції з монтажу системи не може бути підставою для висування будь-яких претензій.
• Зберігаючи основні характеристики виробу, компанія має право в будь-який момент на власний розсуд і без попереднього повідомлення вносити належні зміни, що не впливають на його технічні, конструктивні та комерційні властивості.

LIKE

LIKE дякує вам за придбання нашої продукції. Сподіваємося, що ви будете задоволені якістю цього виробу.

З питань придбання та технічного обслуговування звертайтеся до продавця або регіонального представника LIKE.